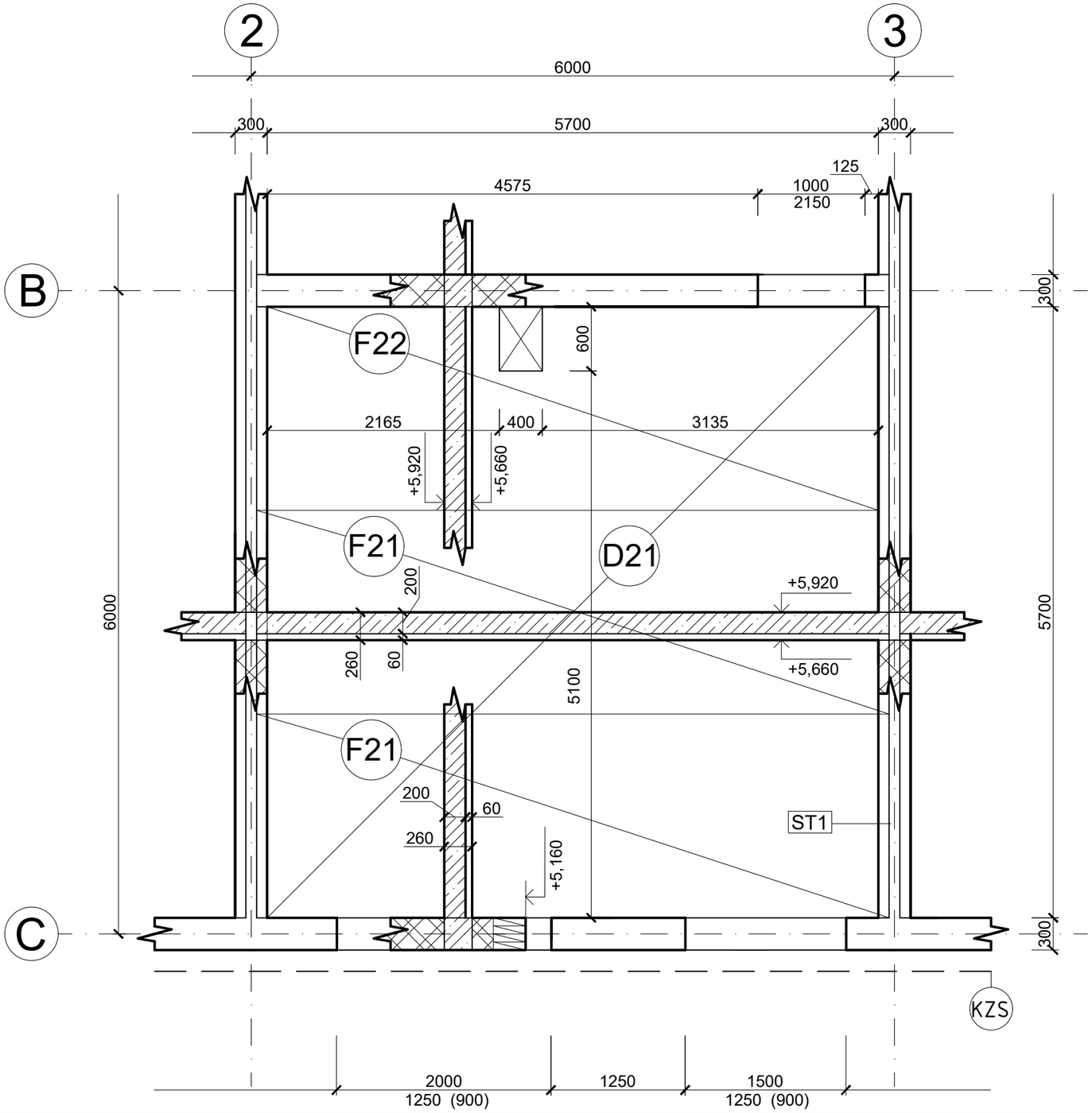

TABULKA FILIGRÁNOVÝCH PANELŮ

OZN.	rozměry [mm]	Poznámka	Počet ks
F21	5900x1900x60	---	2
F22	5900x1900x60	s prostupem	1

LEGENDA MATERIÁLŮ

OBVODOVÉ ZDIVO
POROTHERM 30 PROFI

MEZIBYTOVÉ ZDIVO
POROTHERM RM30 AKU Z

NENOSNÉ ZDIVO
POROTHERM 11,5 AKU

S1 ŽB MONOLITICKÁ DESKA 200mm

ST1 ZDĚNÁ STĚNA 300mm

KZS KONTAKTNÍ ZATEPLOVACÍ SYSTÉM 200mm

S

Petr Borecký	
VYUČUJÍCÍ Ing. Jakub Mazura	
PŘEDMĚT 124 PSI1	
	FORMÁT A3
	MĚŘÍTKO 1:50
	DATUM 1.12. 2024
OBSAH : Návrh prefamonolitické stropní kce	Č. VÝKR. 6